RÉV.	DESCRIPTION	AUTEUR	DATE
A	Création	CM	03/11/2023

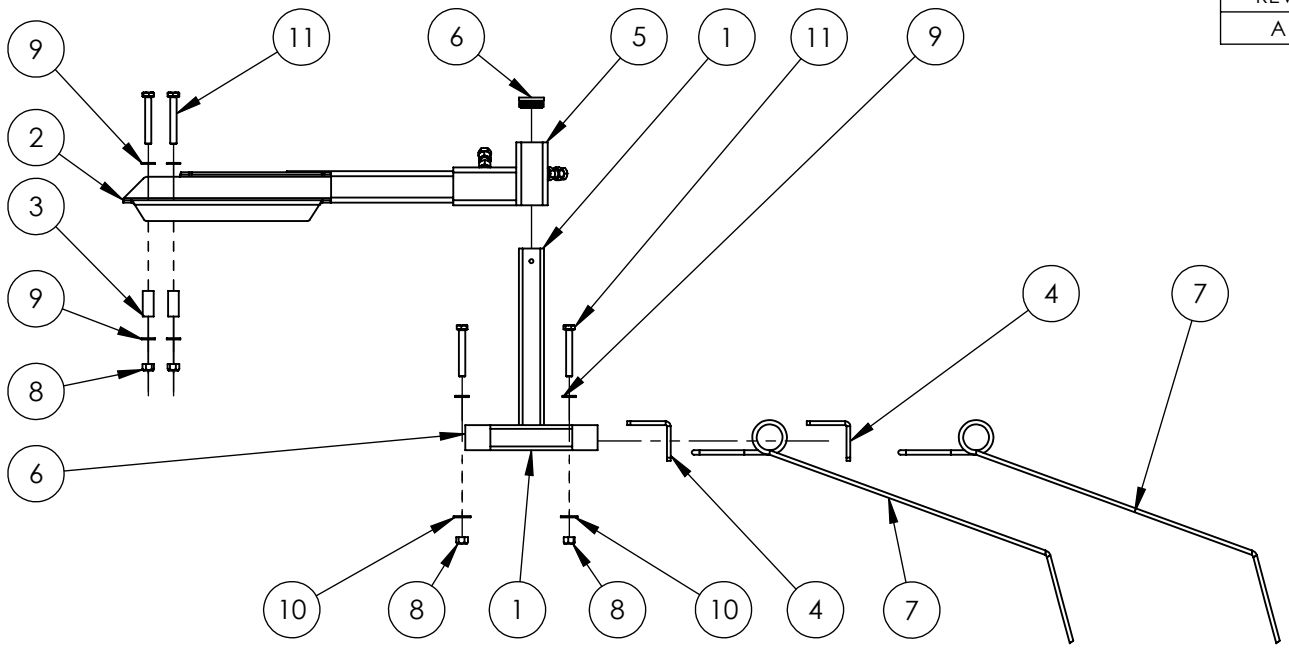

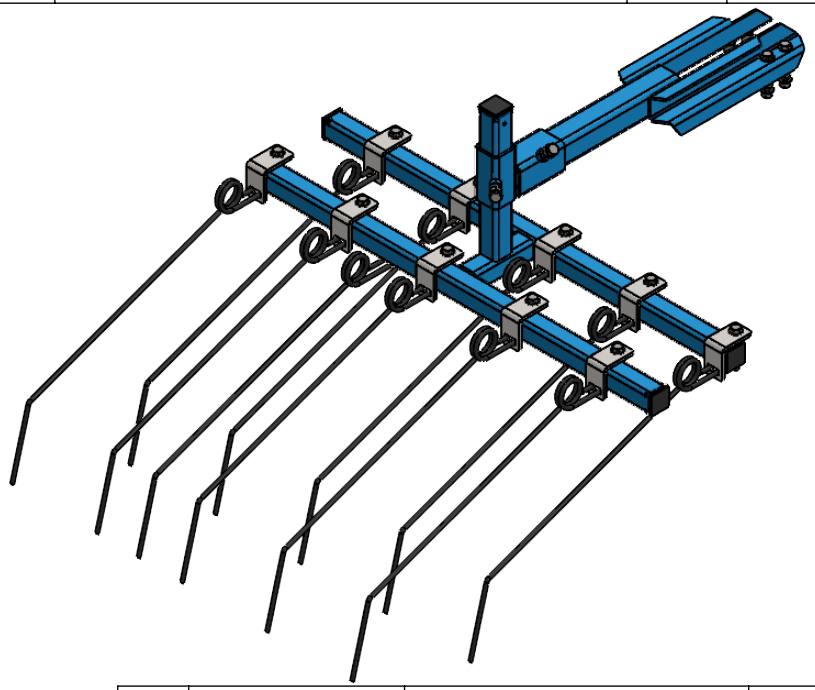

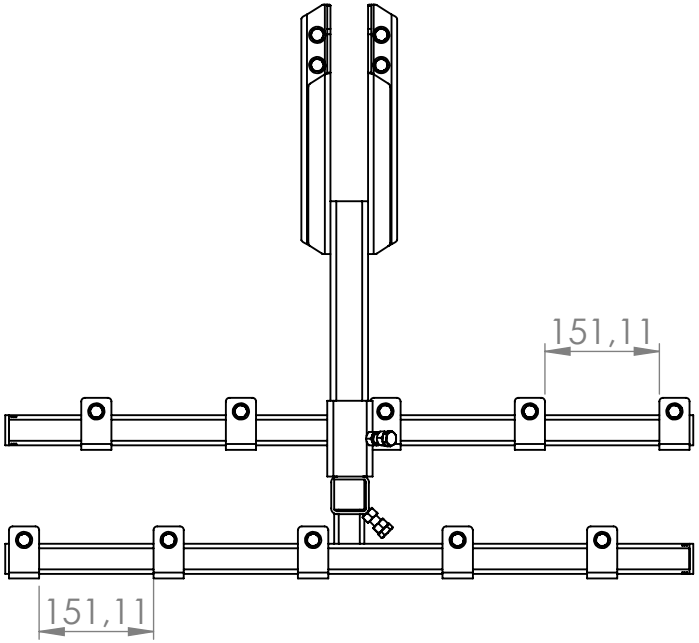

No.	Code article	DESCRIPTION	QTE
11	VCVH10x75	Vis hexa M10 lg75	14
10	VCRM12x2	Rondelle EP2 M12	10
9	VCRM10x2	Rondelle ep2 M10	18
8	VCEFM10	Ecrou frein M10	14
7	VCDENT-63	Dent étrille sur élément	11
6	VCB40-21	Bouchon tube 40	5
5	MOHE002	Manchon 90°	1
4	DBT6-99	Bride dent sur élément	10
3	DBR17-64	Entretoise Ø17/13 lg40.4	4
2	DBMS-77	Porte outil multicrop	1
1	DBMS-111	Herse étrille 90	1

Date de création 03/11/2023

Sauf contre indication toutes les cotes sont en mm
Tolérance générale

No. d'article
MOHE90

Description
Herse étrille sur élément 90 centre

FELCROP
ZA Les Pelletier
89100 Soucy
Tel: 06 86 66 47 22

A4	MATERIAU	FINITION	REV A
ECH 1:10	MASSE: 19.81 Kg		1 SUR 1